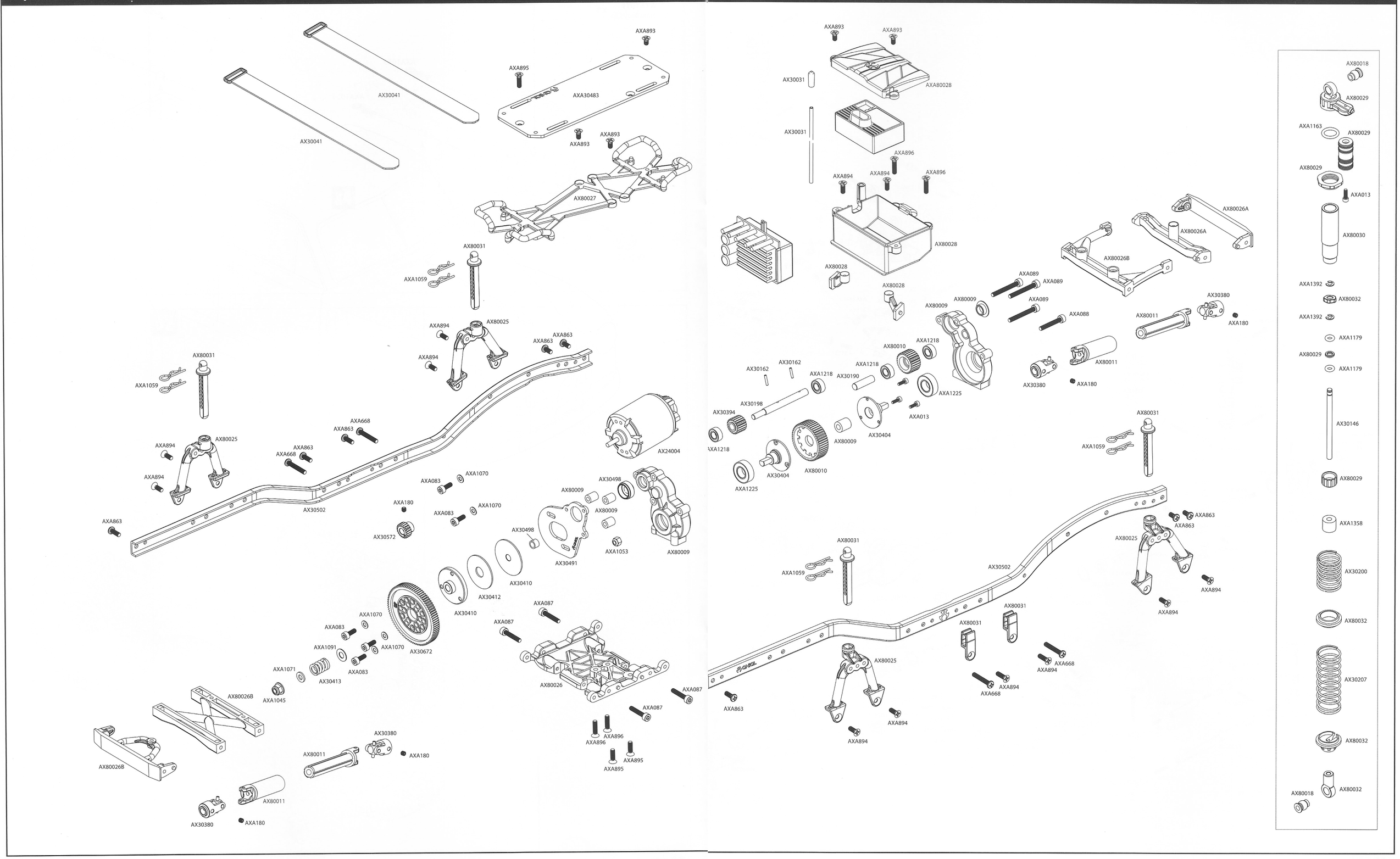# Exploded View / Explosionsansicht / Vue éclatée